DETALLE DE CONEXION DOMICILIARIA DE DESAGÜE

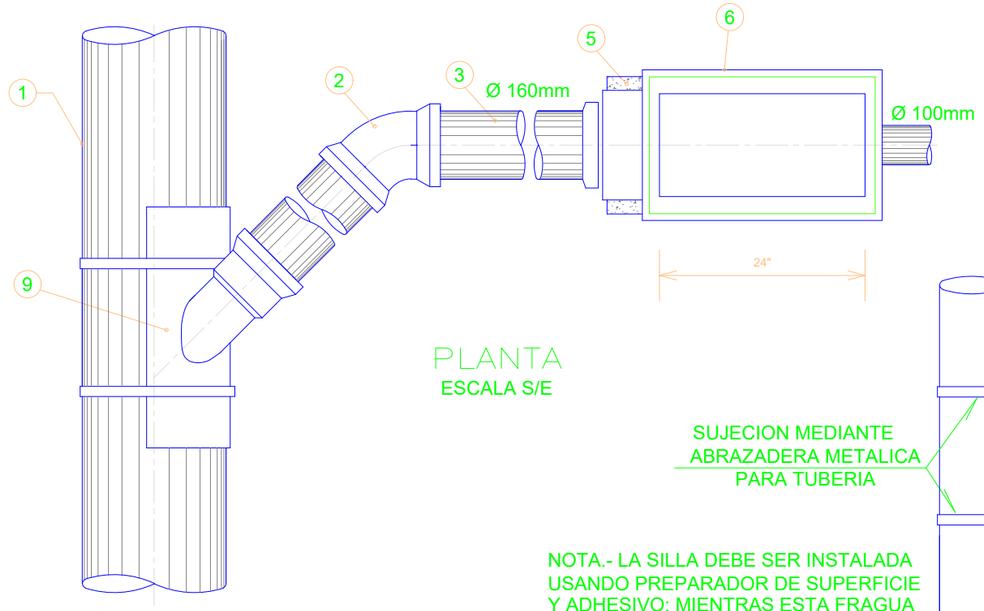

PLANTA
ESCALA S/E

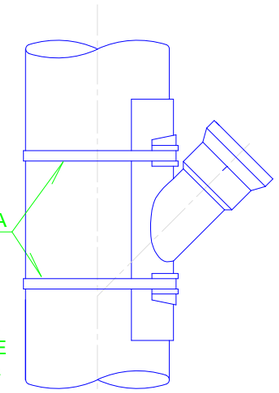

NOTA.- LA SILLA DEBE SER INSTALADA USANDO PREPARADOR DE SUPERFICIE Y ADHESIVO; MIENTRAS ESTA FRAGUA SE DEBE COLOCAR UNA ABRAZADERA PARA FIJAR LA SILLA.

DETALLE DE TUBO COLECTOR CON SILLA DE DERIVACION EN YEE
ESCALA S/E

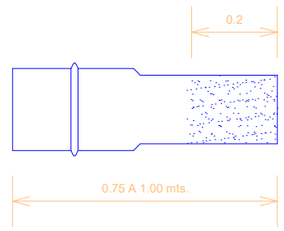

NIPLE PVC

DETALLE "A"

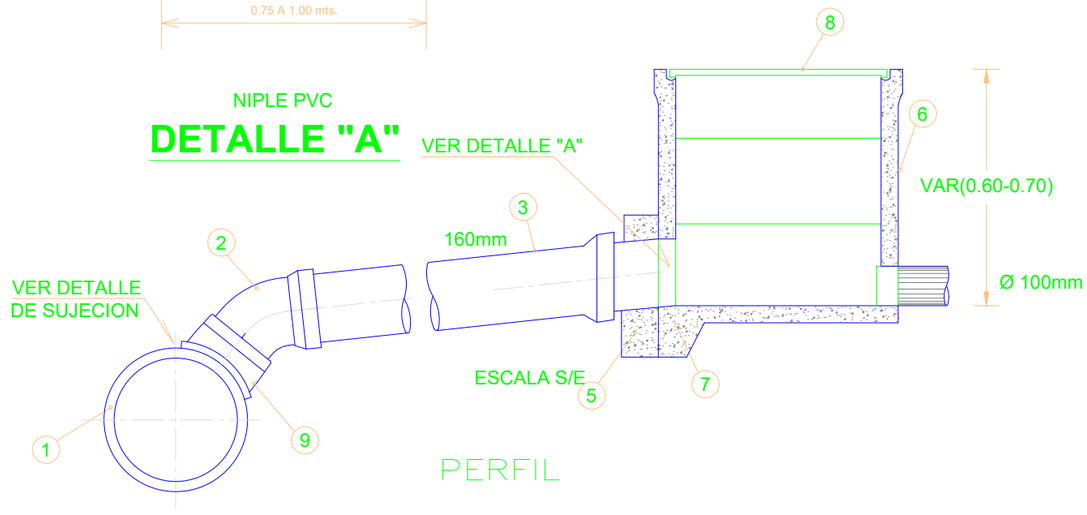

PERFIL

UPeU
UNIVERSIDAD PERUANA UNIÓN

NORTE

Universidad Peruana Unión
Carretera Salida a Arequipa Km. 6
Chullunquiani, Av. Héroes de la
Guerra del Pacífico, Juliaca.
COORDENADAS:
Geograficas:15°30'48"s–70°11'03"w
Utm: 372891.5,E– 8284566.5,N 3888.4,Z

LEYENDA

1. TUBERIA MATRIZ PVC- U UF ISO 4435, DN 160 MM
2. CODO DE PVC- U UF ISO 4435, DN 160 MM
3. TUBERIA DE DESCARGA DE PVC- U UF ISO 4435, DN 160 MM
5. ANCLAJE DE CONCRETO f'c=140kg/cm2
6. CUERPO DE CAJA DE REGISTRO
7. BASE DE CAJA DE REGISTRO
8. TAPA DE CAJA DE REGISTRO
9. CACHIMBA PVC ISO 4435 S-25 DN 200-160 MMx160 INC ANILLO

Presentado por:
- Trujillo Pajsi Alexis Romario
- Chambi Mamani Jhon Elvis
- Vilca Machaca Arnaldo
- Vargas Patiño Sebastian
- Hilasaca Barrios Kevin Samuel
- Nuñez Ochoa Kevin Anderson

Departamento: PUNO
Provincia: SAN ROMAN
Distrito: JULIACA

Facultad: INGENIERÍA Y ARQUITECTURA
E.p: INGENIERÍA CIVIL
Curso: AGUA POTABLE Y SANEAMIENTO
Ciclo: VIII - G3

PROYECTO:
ABASTECIMIENTO DE AGUA POTABLE Y ALCANTARILLADO SANITARIO AL MARGEN IZQUIERDO DE LA UNIVERSIDAD PERUANA UNIÓN, SEDE JULIACA, SAN ROMÁN - PUNO

CONTIENE:
PLANO DE CONEXIÓN DOMICILIARIA DE DESAGÜE

Escala grafica:

0 0.75 1.5 2.25 3 3.75

1: 75

MTS

25 DE NOV 2025

25